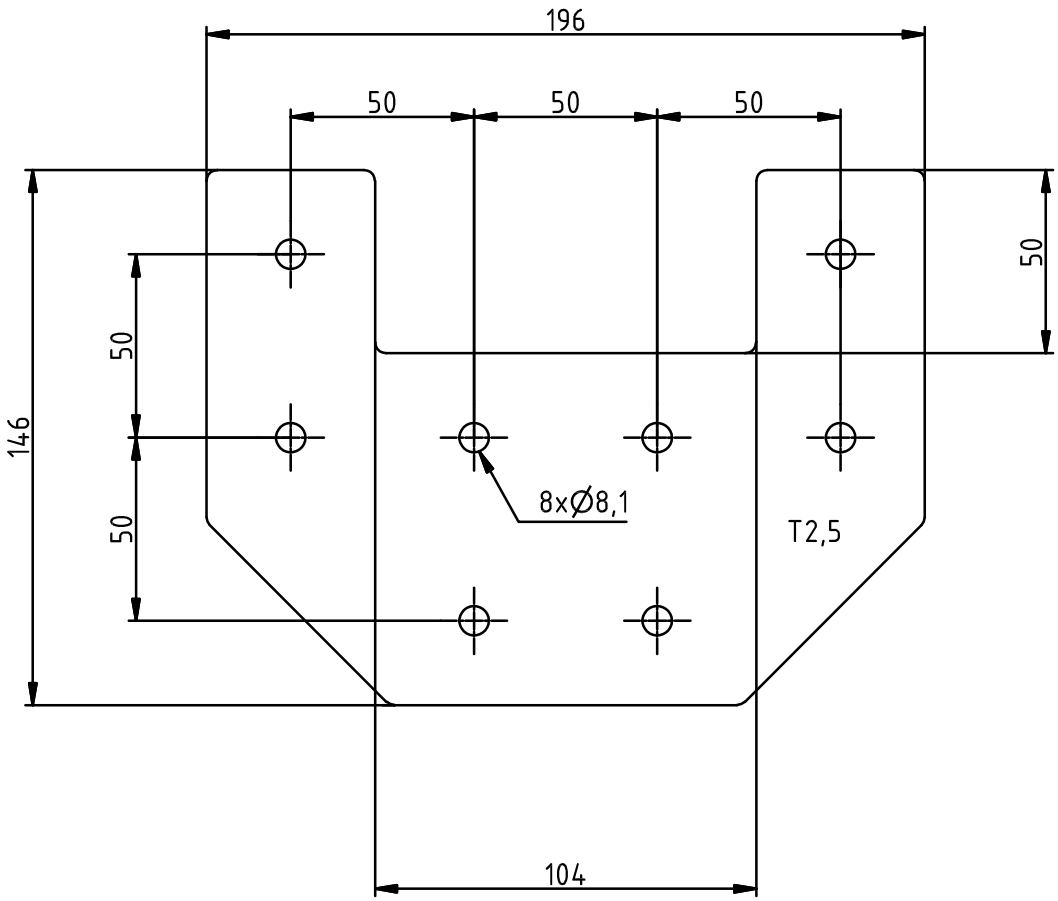

APMENGINEERING

www.apme.cz

VÝZTUHA RÁMU - VPLV-50-VA