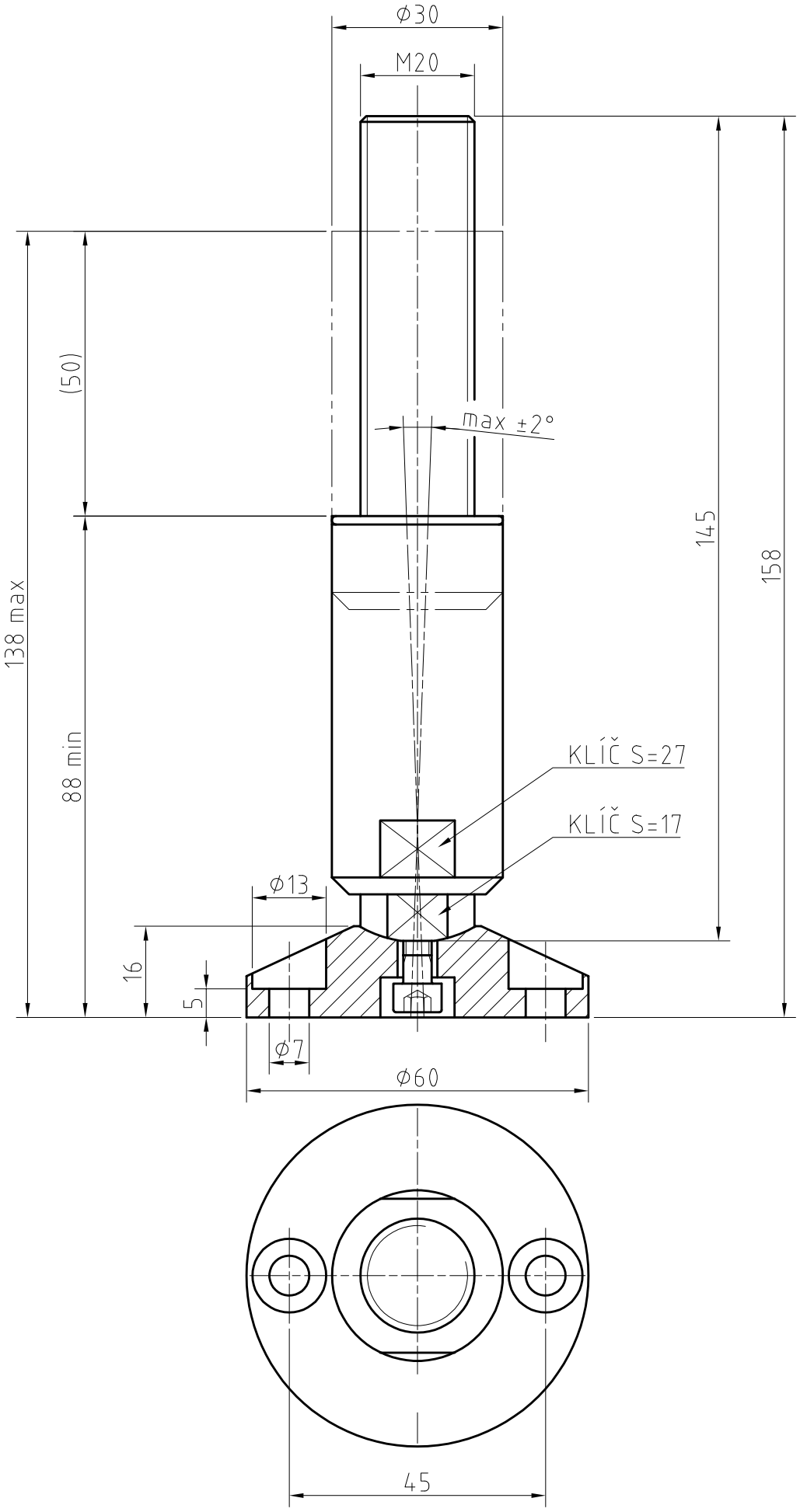

APMENGINEERING
www.apme.cz

NOHA STAVITELNÁ – VÝKYVNÁ: CPD60K/M20-VA/VA