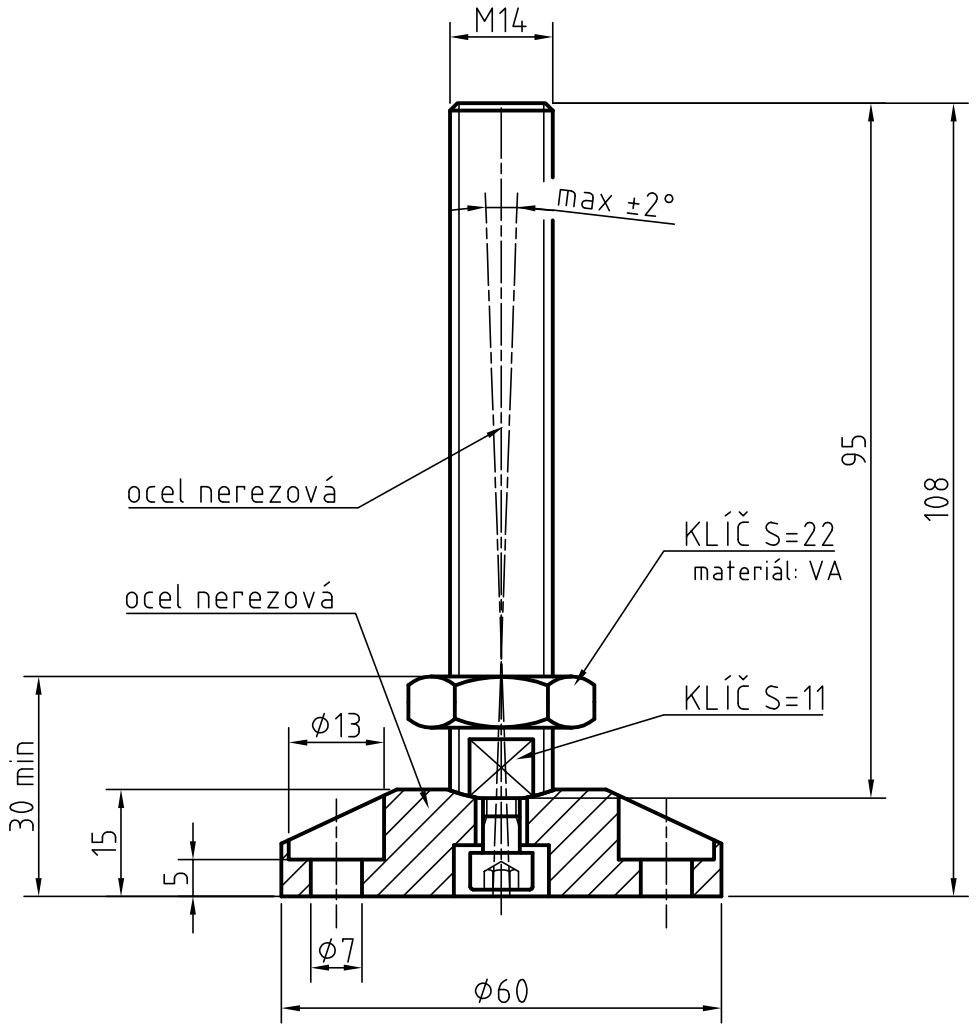

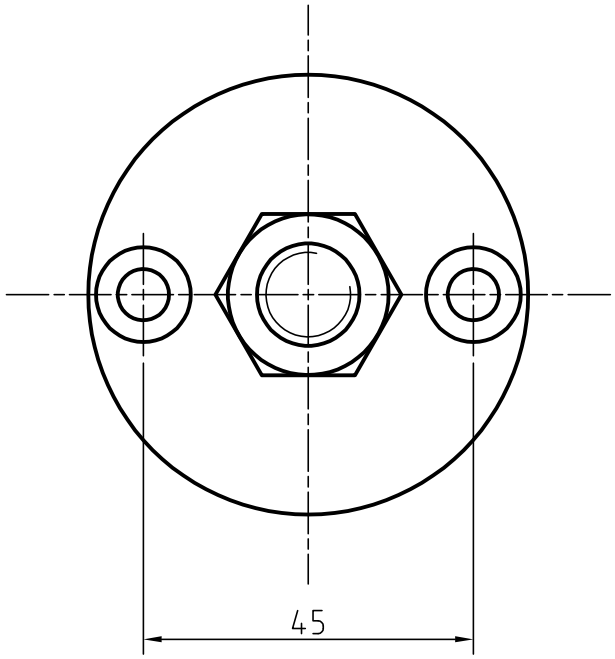

APMENGINEERING
www.apme.cz

NOHA STAVITELNÁ – VÝKYVNÁ: 60K/M14-VA/VA