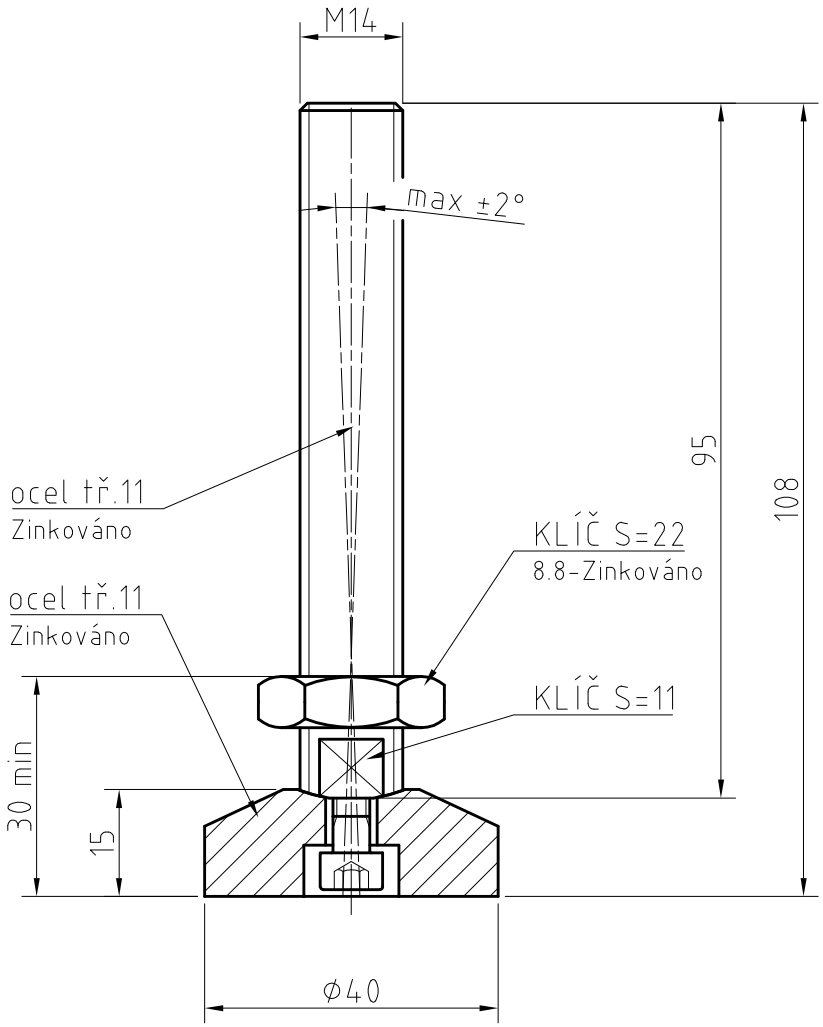

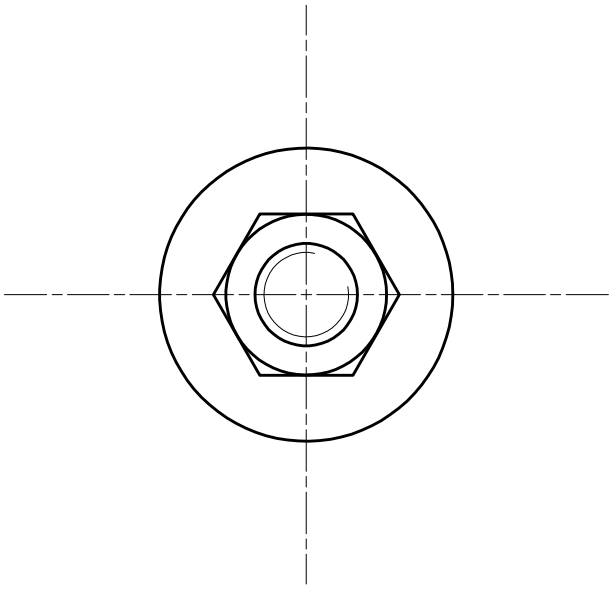

APMENGINEERING
www.apme.cz

NOHA STAVITELNÁ – VÝKYVNÁ: 40/M14-St/St